JAPAN BOPIXEL

CoaXPress®

BL-GM16KD12X4 (mono)

MACHINE VISION CAMERA

製品特徴 Product features

- 16k 119.85kHz 高速ラインスキャンカメラ
- Gpixel社製 GL3516搭載
- 水平解像度16384画素 / 3.5 x 3.5 µm
- 77 x 77mm筐体
- CoaXPress 1.1, CXP-12 x 4Laneモデル

ジャパン ボーピクセル 株式会社

製品仕様

製品型式	BL-GM16KD12X4 (mono)
センサ	GL3516 (Gpixel製CMOS)
シャッタータイプ	Global
有効画素数	Single Line Mode: 16384 pixels x 1 Lines Dual Line Mode: 16384 pixels x 2 Lines
画素サイズ	3.5 (H) x 3.5(V) μm
同期方式	Free-run, External Trigger, Link Trigger
最大ラインレート	Single Mode/Dual Line Mode: CXP12 x 4: 119.85 k Line/s(CXP 8bit, 10bit) CXP6 x 4: 100.73k Line/s (CXP 8bit) CXP6 x 4: 80.46k Line/s (CXP 10bit)
映像出力フォーマット	CXP-12, CXP-10, CXP-6, CXP-3 (x4, x2, x1 Lane)
映像出力ビットサイズ	8bits(@CMOS10bit) / 10bits(@CMOS10bit)
ノイズレベル	Less than 10.5 (@Gain 0 dB, CMOS 10bit)
感度	2080 Lux (@CMOS 10bit)
露光時間	4.166 us to 10.0ms seconds
デジタルゲイン	1.0 to 3.0 Times
黒レベル	0 to 80 DN 8bit
ROI	Width (Horizontal): 7680 to 16384 Adjustable Steps for size: mono8@16pixels / mono10@64pixels in width direction / 1 line fixed Adjustable Steps for offset: mono8@16pixels / mono10@64pixels in width direction / 1 line fixed
映像反転機能	Reverse X / Reverse Y (Default: OFF) *Reverse Y is valid in dual line mode
フラットフィールドコレクション	Support
ルックアップテーブル	Programable 10 bit
動作モード	Free run, Edge-preset Trigger, Pulse width Trigger
ユーザーセッティング保存機能	Support
I/F仕様	CoaXPress Standard Ver 1.1
プロトコル	GenICam Standard Version (SFNC 2.5) compllant
I/O入出力	GPIO x 3
入力電圧	PoCXP or External 24V±10%
消費電力	Typical 8.1W
外形寸法	77 (W) x 77 (H) x 41 (D) mm ※コネクタ、ファンを除く
材質	アルミニウム合金
レンズマウント	M72
I/Fコネクタ	Micro BNCコネクタ GPIOコネクタ：HR10A-7R-6PB (Hirose) または相当品
カメラ取付	M4 ネジ穴 (正面/上面/底面 各4 箇所, 左右側面 各3箇所)
重量	約430g
動作温度 / 湿度	a). 周囲環境温度：0 to + 40℃ (with M72 MOUNT LENS) *LENS SIZE：Φ73.7 x L80 周囲環境温度40℃でのカメラハウジング温度: 60.8℃ b). Temperature sensor:0 to +67 67℃ 周囲環境湿度：0 to 85%RH（結露なし）
保存温度 / 湿度	周囲環境温度: -25 to +70 ℃ 周囲環境湿度: 0 to 85%RH (結露なし)

外形寸法

M72-Mount

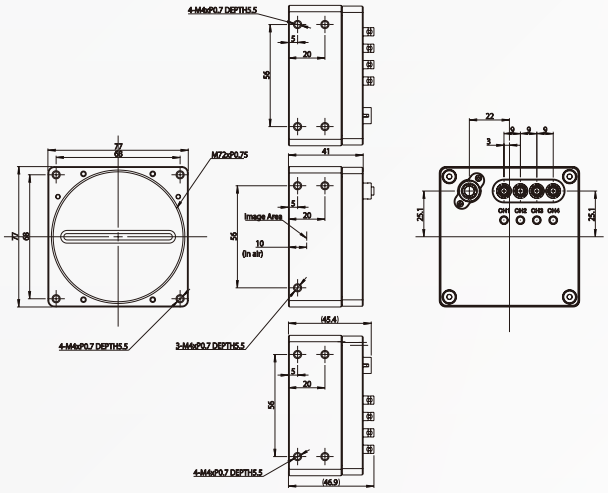

分光感度特性

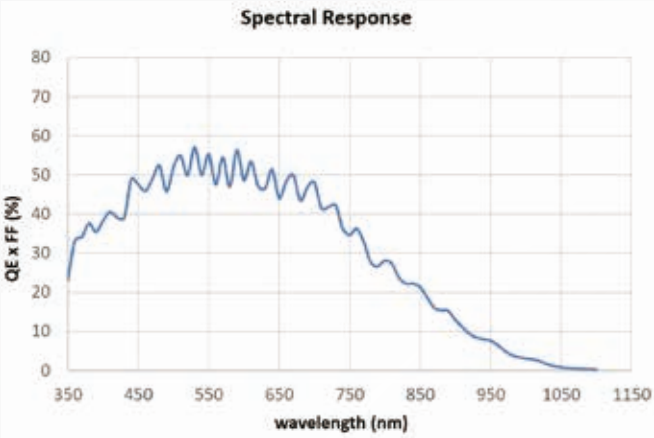

ジャパン ボーピクセル 株式会社
〒220-0004 神奈川県横浜市西区北幸2丁目8-4 横浜西口KNビル9F
TEL/FAX: 045-548-3566 / 045-548-3711
ホームページ: https://bopixel.co.jp/
お問い合わせ: info@bopixel.co.jp

※本資料の内容は、予告なしに変更することがあります。
※本文中の会社名・製品名・規格名などはそれぞれ各社各団体の商標または登録商標です。

2024.11